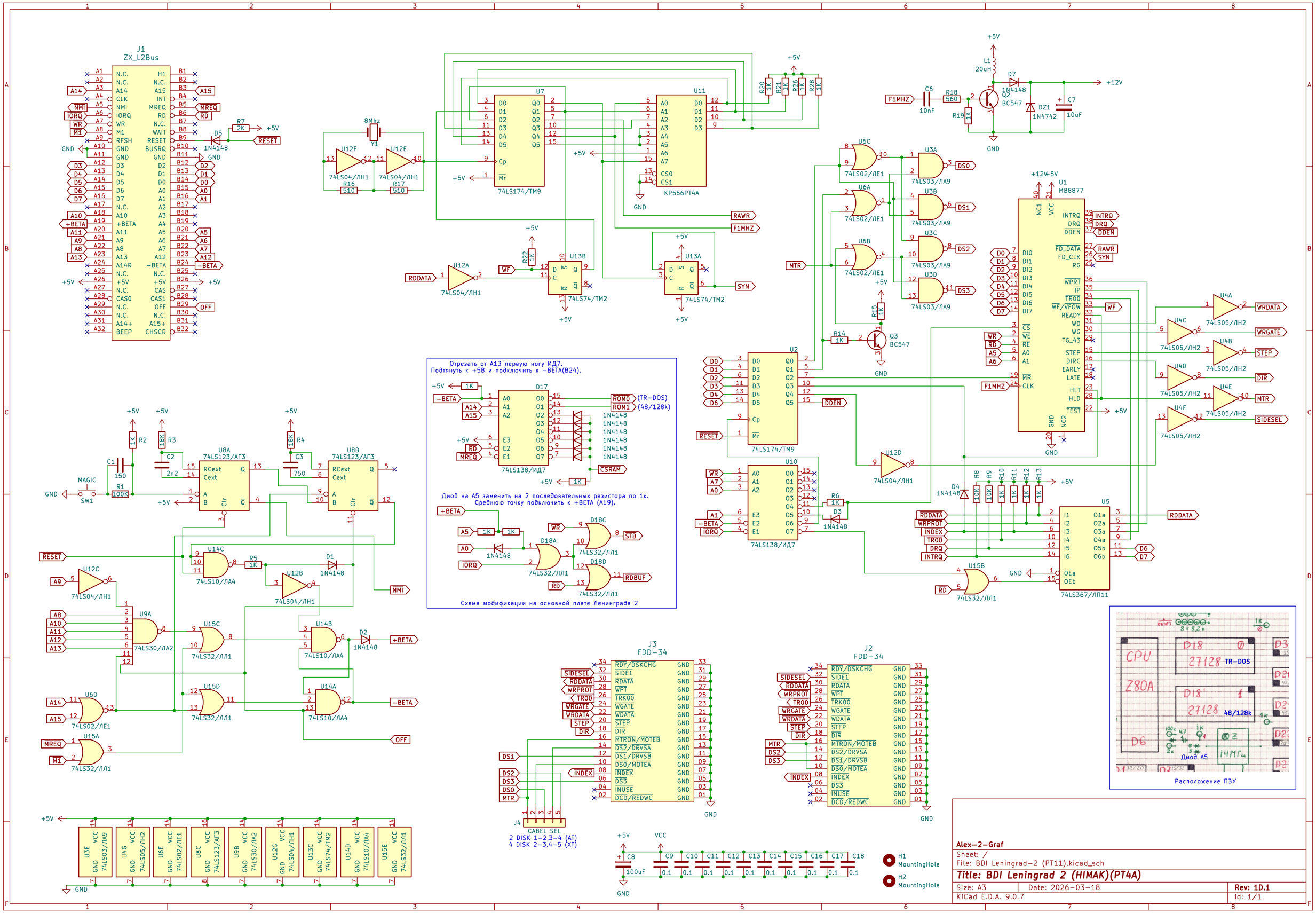
J1
ZX_L2Bus
U7
74LS174/TM9
U11
KP556PT4A
U1
MB8877
U2
74LS174/TM9
U10
74LS138/ИД7
U5
74LS367/ЛП11
U8A
74LS123/АГ3
U8B
74LS123/АГ3
U9A
74LS30/ЛА2
U12F
74LS04/ЛН1
U12E
74LS04/ЛН1
U12A
74LS04/ЛН1
U13B
74LS74/TM2
U13A
74LS74/TM2
U6C
74LS02/ЛЕ1
U6A
74LS02/ЛЕ1
U6B
74LS02/ЛЕ1
U3A
74LS03/ЛА9
U3B
74LS03/ЛА9
U3C
74LS03/ЛА9
U3D
74LS03/ЛА9
U4A
74LS05/ЛН2
U4B
74LS05/ЛН2
U4C
74LS05/ЛН2
U4D
74LS05/ЛН2
U4E
74LS05/ЛН2
U4F
74LS05/ЛН2
U12D
74LS04/ЛН1
U15B
74LS32/ЛЛ1
U12C
74LS04/ЛН1
U14C
74LS10/ЛА4
U12B
74LS04/ЛН1
U15C
74LS32/ЛЛ1
U14B
74LS10/ЛА4
U15D
74LS32/ЛЛ1
U14A
74LS10/ЛА4
U6D
74LS02/ЛЕ1
U15A
74LS32/ЛЛ1
U3E
74LS03/ЛА9
U4G
74LS05/ЛН2
U6E
74LS02/ЛЕ1
U8C
74LS123/АГ3
U9B
74LS30/ЛА2
U12G
74LS04/ЛН1
U13C
74LS74/TM2
U14D
74LS10/ЛА4
U15E
74LS32/ЛЛ1
Отрезать от А13 первую ногу ИД7.
Подтянуть к +5В и подключить к −ВЕТА(В24).
D17
74LS138/ИД7
Диод на А5 заменить на 2 последовательных резистора по 1к.
Среднюю точку подключить к +ВЕТА (А19).
Схема модификации на основной плате Ленинграда 2
J3
FDD-34
J2
FDD-34
J4
CABEL SEL
2 DISK 1-2,3-4 (AT)
4 DISK 2-3,4-5 (XT)
H1
MountingHole
H2
MountingHole
Диод А5
Расположение ПЗУ
Alex-2-Graf
Sheet: /
File: BDI Leningrad-2 (PT11).kicad_sch
Title: BDI Leningrad 2 (HIMAK)(PT4A)
Size: A3
Date: 2026-03-18
Rev: 1D.1
KiCad E.D.A. 9.0.7
Id: 1/1